Downloaded from www.vandenborre.be

Miele

Mode d'emploi et notice de montage

Réfrigérateur avec système DynaCool
K(S) 35222 iD
K(S) 37222 iD

Veuillez lire **impérativement**
et la notice de montage
avant de mettre en service cet appareil.
Vous éviterez ainsi de vous blesser et
d'endommager votre appareil.

fr - BE

M.-Nr. 09 521 480

Table des matières

Downloaded from www.vandenborre.be

Description de l'appareil 4
Produits optionnels 6
Porte-bouteilles 6
Clayette subdivisée 6
Votre contribution à la protection de l'environnement 7
Emballage recyclable 7
Elimination de votre ancien appareil 7
Consignes de sécurité et mises en garde 8
Comment économiser de l'énergie ? 16
Mise en marche et arrêt de l'appareil 18
Avant la première utilisation 18
En cas d'absence prolongée 19
La température adéquate 20
. . . dans le réfrigérateur 20
Affichage de la température 21
Réglage de la température 21
Modification des réglages 22
Mode de réglage 22
Activation et désactivation du verrouillage 22
Utilisation des fonctions Superfroid et DynaCool 24
Fonction Superfroid 24
DynaCool 24
Conservation des aliments dans le réfrigérateur 26
Différentes zones de réfrigération 26
Aliments non adaptés au réfrigérateur 27
Éléments à prendre en considération lors de l'achat d'aliments 28
Conservation des produits alimentaires 28
Fruits et légumes 28
Aliments riches en protéines 28
Aménagement intérieur 29
Modification de la position du balconnet/porte-bouteilles 29
Modification de la position du cale-bouteilles 29
Modification de la position des clayettes 29

Downloaded from www.vandenborre.be

Dégivrage automatique 31
Lavage 32
Intérieur, accessoires 33
Fentes d'aération et de ventilation 33
Joint de porte 33
Recherche des pannes 35
Origine des bruits 41
Service après-vente/garantie 42
Conditions et durée de la garantie 42
Informations à destination des centres d'essai 43
Branchement électrique 44
Instructions de montage 45
Installation à côté d'un autre appareil 45
Lieu d'installation 45
Classe climatique 45
Aération et ventilation 46
Avant l'encastrement de l'appareil 47
Votre ancien appareil était-il doté d'un autre type de charnières ? 48
Façade inox 48
Dimensions d'encastrement 49
Réglage des charnières de la porte 50
Changement de la butée de porte 51
Encastrement de l'appareil 54
Montage de la porte de l'appareil 62

Downloaded from www.vandenborre.be

Panneau de commande

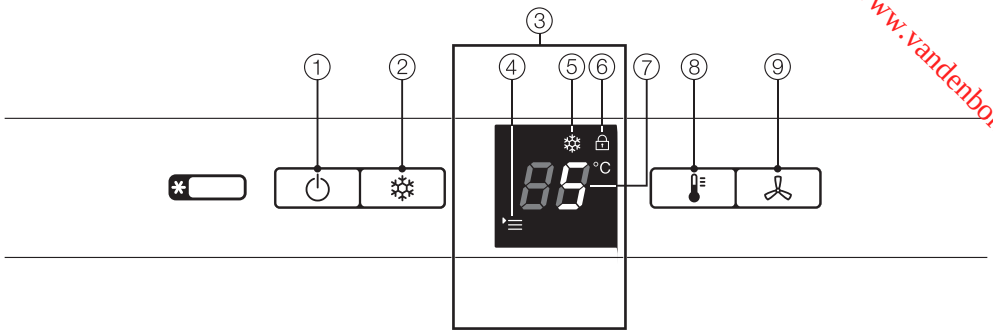

① Touche Marche/Arrêt

② Touche Superfroid

③ **Affichage**

④ Symbole du menu
(Mode de réglage :
activer ou désactiver le verrouillage)

⑤ Symbole de la fonction Superfroid

⑥ Symbole du verrouillage

⑦ Afficheur de température

⑧ Touche de réglage de la température

⑨ Touche DynaCool
(répartition homogène de la température automatique)

Downloaded from www.vandenborre.be

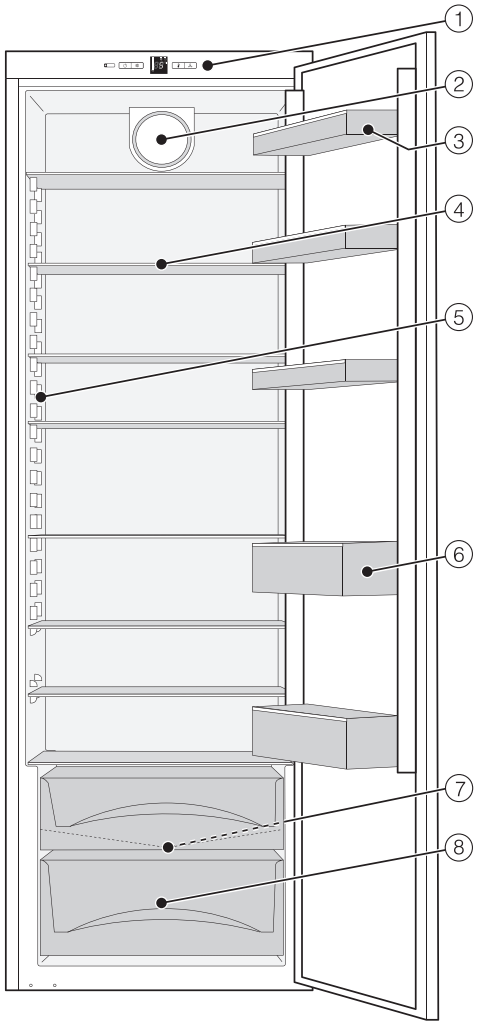

① Panneau de commande

② Ventilateur

③ Balconnet/casier à œufs

④ Clayette

⑤ Éclairage intérieur

⑥ Balconnet porte-bouteilles

⑦ Rigole et orifice d'évacuation de l'eau de dégivrage

⑧ Bac-tiroir à fruits et légumes*

* suivant le modèle

Cet exemple d'appareil est donné à titre d'illustration.

Downloaded from www.vandenborre.be

Produits optionnels

Porte-bouteilles

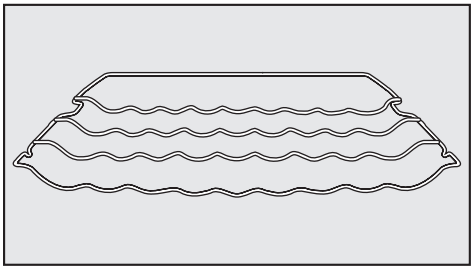

Le porte-bouteilles vous permet d'aligner les bouteilles de façon stable et d'optimiser ainsi votre espace de rangement.
Le porte-bouteilles peut être installé de façon variable dans le réfrigérateur.

Clayette subdivisée

Pour l'entreposage de produits de grande taille (bouteilles ou autres récipients), l'appareil est pourvu d'une clayette subdivisée. Vous pouvez pousser avec précaution la partie avant de cette clayette sous la partie arrière.

Chiffon en microfibres multi-usage

Le chiffon en microfibres permet d'éliminer aisément traces de doigts et salissures légères
sur les façades en acier spécial, les bandeaux d'appareils, les fenêtres, les meubles, les vitres de voitures, etc.

Vous pouvez vous procurer ces accessoires en option auprès de votre service après-vente Miele ou par Internet.

Downloaded from www.vandenborre.be

Emballage recyclable

L'emballage protège l'appareil contre d'éventuels dégâts pendant le transport. Le fabricant a opté pour un matériau supporté par l'environnement et réutilisable.

En réinsérant l'emballage dans le circuit, on réduit la consommation de matières premières et la prolifération des déchets. Ne le jetez donc pas avec vos déchets ordinaires mais portez-le plutôt au parc à conteneurs communal le plus proche. Pour savoir où ce dernier se trouve, il vous suffit de vous adresser à votre administration communale.

Elimination de votre ancien appareil

Lors de l'achat de votre nouvel appareil, vous avez payé une contribution. Elle servira intégralement au futur recyclage de cet appareil, qui contiendra encore des matériaux utiles. Son recyclage permettra de réduire le gaspillage et la pollution.

Si vous avez des questions à propos de l'élimination de votre ancien appareil, veuillez prendre contact avec

– le commerçant qui vous l'a vendu

ou

– la société Recupel,
  au 02 / 706 86 10,
  site web: www.recupel.be

ou encore

– votre administration communale si vous apportez votre ancien appareil à un parc à conteneurs.

Veillez à ne pas endommager les tubulures du circuit frigorifique de votre réfrigérateur jusqu'à son enlèvement vers une décharge assurant le recyclage des matériaux. On évitera ainsi que le fluide frigorifique contenu dans le circuit et l'huile contenue dans le compresseur ne soient libérés dans l'atmosphère.

Veillez aussi à ce que l'appareil reste hors de portée des enfants jusqu'à ce qu'il soit évacué.

Downloaded from www.vandenborre.be

Cet appareil répond aux prescriptions de sécurité en vigueur. Une utilisation non conforme peut cependant provoquer des dommages corporels et matériels.

Avant d'utiliser votre appareil pour la première fois, lisez attentivement le mode d'emploi. Vous y trouverez des instructions importantes concernant l'installation, la sécurité, l'utilisation et l'entretien de l'appareil. Vous veillerez ainsi à votre sécurité et éviterez d'endommager l'appareil.

Miele décline toute responsabilité en cas de dommages dus au non-respect des présentes consignes.

Conservez précieusement ce mode d'emploi afin de pouvoir le transmettre à un éventuel propriétaire ultérieur de l'appareil.

Utilisation conforme

▶ Cet appareil est réservé à un usage ménager dans un environnement de type domestique ou équivalent.
Cet appareil ne convient pas pour une utilisation à l'air libre.

▶ Cet appareil ne peut être utilisé qu'à des fins ménagères pour refroidir et conserver des aliments.
Tout autre type d'utilisation est interdit.

Downloaded from www.vandenborre.be

▶ L'appareil ne convient pas au stockage ni au refroidissement de médicaments, de plasma sanguin, de préparations de laboratoire ou de substances ou produits similaires soumis à la directive relative aux dispositifs médicaux. Toute utilisation abusive de l'appareil peut endommager ou altérer les marchandises stockées. En outre, cet appareil ne doit pas être utilisé dans des zones présentant un risque d'explosion.
Miele décline toute responsabilité en cas de dommages découlant d'une utilisation non conforme ou d'une commande erronée de l'appareil.

▶ Cet appareil n'est pas destiné à être utilisé par des personnes sans assistance ni supervision si leurs capacités physiques, sensorielles ou mentales les empêchent de l'utiliser en toute sécurité.
Ces personnes peuvent uniquement utiliser l'appareil sans surveillance si on leur en a expliqué le fonctionnement de sorte qu'elles sachent l'utiliser en toute sécurité. Elles doivent connaître et comprendre les risques inhérents à une mauvaise manipulation de l'appareil.

Si vous avez des enfants

▶ Tenez les enfants âgés de moins de 8 ans à distance de l'appareil, sauf à exercer une surveillance constante.

▶ Les enfants âgés de 8 ans et plus sont autorisés à utiliser l'appareil sans surveillance seulement si vous leur en avez expliqué le fonctionnement de sorte qu'ils sachent l'employer en toute sécurité. Les enfants doivent connaître et comprendre les risques inhérents à une mauvaise manipulation de l'appareil.

▶ Les enfants ne doivent pas nettoyer ou entretenir l'appareil sans surveillance.

▶ Surveillez les enfants se trouvant à proximité de l'appareil. Ne laissez jamais les enfants jouer avec l'appareil.

Downloaded from www.vandenborre.be

▶ Risque d'asphyxie ! En jouant, les enfants peuvent s'envelopper dans les emballages (par exemple, les films en plastique) ou les enfiler sur la tête et s'asphyxier. Conservez les emballages hors de portée des enfants.

Sécurité technique

▶ L'étanchéité du circuit frigorifique est contrôlée. L'appareil est conforme aux dispositions de sécurité en vigueur et aux directives de l'UE applicables.

▶ Cet appareil contient de l'isobutane (R600a), un gaz naturel sans danger pour l'environnement, mais inflammable. Il ne détruit pas la couche d'ozone et ne contribue pas à l'effet de serre.
L'utilisation de ce gaz réfrigérant peu polluant est en partie responsable de l'augmentation des bruits de fonctionnement. Outre le ronflement provenant du compresseur, il se peut que vous entendiez un bruit d'écoulement dans l'ensemble du circuit de réfrigération. Ces bruits sont malheureusement inévitables, mais n'ont aucune incidence sur le fonctionnement de l'appareil.
Veillez à n'endommager aucune pièce du circuit de réfrigération lors du transport et de l'encastrement / installation de l'appareil. Les projections de liquide réfrigérant peuvent causer des lésions oculaires !
Si l'appareil est endommagé :

- évitez de le placer à proximité de flammes ou de sources de chaleur ;
- débranchez-le du réseau électrique ;
- aérez la pièce dans laquelle il se trouve pendant quelques minutes et
- contactez le service après-vente.

Downloaded from www.vandenborre.be

▶ La taille de la pièce dans laquelle est installé l'appareil doit être proportionnelle à la quantité de réfrigérant qu'il contient. En cas de fuite, un mélange air-gaz inflammable risque de se former si la pièce est trop petite.
La pièce doit avoir un volume d'au moins 1 m^3 pour huit grammes de réfrigérant. La quantité de réfrigérant est indiquée sur la plaque signalétique à l'intérieur de l'appareil.

▶ Les données de raccordement (fusible, fréquence et tension) qui figurent sur la plaque signalétique de l'appareil doivent impérativement correspondre à celles du réseau électrique pour éviter tout dommage à l'appareil.
Vérifiez que c'est le cas avant de brancher votre appareil. En cas de doute, consultez un électricien.

▶ La sécurité électrique de l'appareil n'est garantie que lorsque celui-ci est raccordé à une prise de terre réglementaire. Cette condition de sécurité fondamentale doit impérativement être respectée.
En cas de doute, faites contrôler votre installation électrique par un électricien.

▶ En cas d'endommagement du cordon d'alimentation, celui-ci doit être remplacé par un professionnel agréé par Miele afin d'éviter tout risque pour l'utilisateur.

▶ Les prises multiples et les rallonges ne garantissent pas la sécurité requise (risque d'incendie). Ne les utilisez pas pour raccorder l'appareil au réseau électrique.

▶ Toute présence d'humidité sur des pièces sous tension ou le cordon d'alimentation peut provoquer un court-circuit.
Par conséquent, n'utilisez pas l'appareil à proximité d'une zone humide ou sujette aux projections d'eau (garage, buanderie, etc.).

▶ Cet appareil n'est pas destiné à une utilisation dans un emplacement mobile (par exemple, sur un bateau).

Downloaded from www.vandenborre.be

▶ Un appareil endommagé peut présenter un risque pour votre sécurité. Vérifiez que l'appareil ne présente pas de dommages visibles. Ne mettez jamais en service un appareil défectueux !

▶ N'utilisez l'appareil que lorsqu'il est encastré afin de garantir son bon fonctionnement.

▶ Le four à vapeur avec four doit être déconnecté du réseau électrique en cas de travaux d'installation, d'entretien et de réparation. L'appareil n'est déconnecté du réseau électrique que si l'une des conditions suivantes est remplie :

– les coupe-circuits de l'installation électrique sont coupés ;
– le fusible à vis de l'installation électrique est totalement dévissé ou
– la fiche d'alimentation est débranchée.
  Pour débrancher l'appareil du réseau, ne tirez pas sur le cordon d'alimentation, mais saisissez la fiche.

▶ Des travaux d'installation, d'entretien ou de réparation non conformes peuvent entraîner de graves dangers pour l'utilisateur. Les travaux d'installation, ainsi que les interventions d'entretien et de réparation sont à confier exclusivement à des professionnels agréés par Miele.

▶ Vous perdez le bénéfice de la garantie si l'appareil n'est pas réparé par un service après-vente agréé par Miele.

▶ Seule l'utilisation de pièces de rechange d'origine permet à Miele de garantir la satisfaction aux exigences de sécurité. Les pièces défectueuses doivent uniquement être remplacées par des pièces Miele d'origine.

Downloaded from www.vandenborre.be

Utilisation appropriée

▶ L'appareil est conçu pour une certaine classe climatique (température ambiante de la pièce). Veillez à ce que la température ambiante reste dans les limites ainsi définies.
La classe climatique est indiquée sur la plaque signalétique située à l'intérieur de l'appareil. Une température ambiante inférieure entraîne un arrêt prolongé du compresseur, si bien que l'appareil ne parvient pas à maintenir la température requise.

▶ Les fentes de ventilation et d'aération ne doivent jamais être recouvertes ou bouchées.
Sinon, l'aération de l'appareil n'est plus assurée. La consommation d'énergie augmente et certains composants de l'appareil risquent de s'endommager.

▶ Si vous placez dans l'appareil (porte ou intérieur) des produits contenant des graisses ou de l'huile, veillez à ce que les graisses et l'huile qui pourraient éventuellement s'échapper n'entrent pas en contact avec les pièces en plastique.
Des fissures pourraient apparaître et le revêtement en plastique risquerait de se casser.

▶ Ne conservez aucune substance explosive ni aucun produit contenant des gaz propulseurs inflammables (bombes aérosols, par exemple) dans l'appareil. Les composants électriques peuvent enflammer les mélanges de gaz inflammables.
Il y a risque d'incendie et d'explosion !

▶ N'utilisez pas d'appareil électrique à l'intérieur de cet appareil (par exemple, pour préparer de la glace). Des étincelles pourraient se produire.
Il y a risque d'explosion !

▶ Placez les bouteilles contenant des liquides à haute teneur en alcool verticalement dans le réfrigérateur et veillez à ce qu'elles soient fermées hermétiquement. Il y a risque d'explosion !

Downloaded from www.vandenborre.be

▶ Ne consommez pas d'aliments stockés depuis trop longtemps, vous risqueriez de vous intoxiquer.
La durée de conservation dépend de nombreux facteurs tels que le degré de fraîcheur, la qualité du produit et la température de conservation. Respectez les instructions du fabricant relatives à la date de conservation et au stockage !

▶ Utilisez exclusivement des accessoires d'origine Miele. Lorsque d'autres accessoires sont utilisés, les droits conférés par la garantie et/ou la responsabilité du fait du produit ne peuvent plus être invoqués.

Nettoyage et entretien

▶ Ne traitez jamais le joint de porte avec de l'huile ou de la graisse. Vous risqueriez de le rendre poreux à la longue.

▶ La vapeur d'un système de nettoyage à la vapeur peut humidifier les pièces sous tension de l'appareil et provoquer un court-circuit. N'utilisez jamais de nettoyeur vapeur pour nettoyer et dégivrer l'appareil.

▶ N'utilisez pas d'objets pointus ou tranchants pour :
– gratter les couches de givre ou de glace ;
– décoller les bacs à glaçons et les aliments pris dans la glace.

Vous risqueriez d'endommager le dispositif de réfrigération et de rendre l'appareil inutilisable.

▶ Ne placez jamais d'appareils de chauffage électriques ou de bougies dans l'appareil pour le dégivrer. Vous risqueriez d'endommager le plastique.

▶ N'utilisez pas de sprays dégivrants ni de dégivreurs.
Ceux-ci peuvent produire des gaz explosifs ou contenir des solvants ou des gaz propulseurs susceptibles d'endommager les pièces en plastique. Ils peuvent aussi s'avérer nocifs pour la santé.

Downloaded from www.vandenborre.be

Élimination de votre ancien appareil

▶ Le cas échéant, détruisez le verrou de la porte de votre ancien appareil au moment de vous en débarrasser.
Vous éviterez ainsi que des enfants mettent leurs jours en danger en s'enfermant dans l'appareil.

▶ Veillez à n'endommager aucune pièce du circuit de réfrigération, par exemple en :

– perçant les tuyaux de l'évaporateur contenant le réfrigérant ;
– pliant les conduits ;
– grattant les revêtements de surface.

Les projections de liquide réfrigérant peuvent causer des lésions oculaires !

Comment économiser de l'énergie ?

Downloaded from www.vandenborre.be

	Consommation d'énergie normale	Surconsommation d'énergie
Installation / entretien	Dans une pièce bien aérée.	Dans une pièce fermée mal aérée.
	À l'abri de la lumière directe du soleil.	Exposition directe à la lumière du soleil.
	À distance d'une source de chaleur (radiateur, four, etc.).	À proximité d'une source de chaleur (radiateur, four, etc.).
	À une température ambiante idéale d'environ 20 °C.	À une température ambiante élevée.
	Ne pas obstruer les sections d'aération et dépoussiérer à intervalles réguliers.	En cas de sections d'aération obstruées ou empoussiérées.
	Dépoussiérer au moins une fois par an le compresseur et la grille métallique (échangeur thermique) situés à l'arrière de l'appareil.	En cas de dépôts de poussière sur le compresseur et la grille métallique (échangeur thermique).
Réglage de la température	Réfrigérateur entre 4 et 5 °C	Réglage de la température sur une valeur basse : plus la température du réfrigérateur est basse, plus la consommation d'énergie est élevée !

Downloaded from www.vandenborre.be

	Consommation d'énergie normale	Surconsommation d'énergie
Utilisation	Agencement des tiroirs, des clayettes et des balconnets comme lors de la livraison.	
	Ouverture de la porte uniquement lorsque cela est nécessaire et le moins longtemps possible. Rangement minutieux des marchandises en les triant.	L'ouverture fréquente et prolongée de la porte entraîne une perte de froid et une entrée d'air ambiant chaud. L'appareil s'efforce de faire descendre la température et la durée de fonctionnement du compresseur en est augmentée.
	Placement des produits dans un sac isotherme lors des courses et rangement rapide des aliments dans l'appareil. Rangement rapide des aliments dans l'appareil après les avoir sortis, avant qu'ils ne se réchauffent de trop. Refroidissement des boissons et des plats chauds avant de les ranger dans l'appareil.	Les aliments chauds ou à température ambiante dégagent de la chaleur dans l'appareil. L'appareil s'efforce de faire descendre la température et la durée de fonctionnement du compresseur en est augmentée.
	Conservation des produits alimentaires dans un emballage ou bien recouverts.	L'évaporation et la condensation des liquides dans le réfrigérateur entraînent des pertes de froid.
	Placement des produits à décongeler dans le réfrigérateur.	
	Ne pas surcharger les compartiments afin que l'air puisse circuler.	

Downloaded from www.vandenborre.be

Avant la première utilisation

Film de protection

Les baguettes en inox sur les balconnets et les clayettes sont pourvues d'un film de protection destiné à les protéger pendant le transport.

- Retirez le film de protection des baguettes en inox.

Lavage

- Nettoyez l'intérieur de l'appareil et les accessoires. Veuillez suivre les instructions figurant au chapitre " Nettoyage et entretien ".

Accessoires - Cale-bouteilles

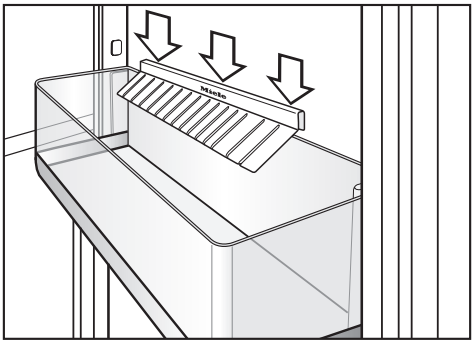

- Insérez le cale-bouteilles au milieu du bord arrière du porte-bouteilles.

Les lamelles rentrent dans le porte-bouteilles et procurent aux bouteilles une plus grande stabilité lors de l'ouverture/la fermeture de la porte.

Mise en marche de l'appareil

- Appuyez sur la touche Marche/Arrêt.

L'afficheur de température s'allume, l'appareil commence à refroidir et l'éclairage intérieur s'active lorsque vous ouvrez la porte.

> Pour que la température soit suffisamment basse, laissez l'appareil refroidir pendant quelques heures avant d'y placer des aliments.

Arrêt de l'appareil

- Appuyez sur la touche Marche/Arrêt jusqu'à ce que l'afficheur s'éteigne.

Le refroidissement s'arrête. Si tel n'est pas le cas, cela signifie que le verrouillage est activé (voir chapitre "Modification des réglages - Désactivation du verrouillage").

Downloaded from www.vandenborre.be

En cas d'absence prolongée

Si vous ne comptez pas utiliser l'appareil pendant une période prolongée :

- arrêtez l'appareil ;
- débranchez la fiche d'alimentation de l'appareil ou désactivez le fusible de l'installation électrique ;
- nettoyez l'appareil et
- laissez la porte de l'appareil entrouverte afin d'éviter les odeurs de renfermé.

En cas d'absence prolongée, si vous laissez l'appareil débranché sans l'avoir nettoyé et que vous n'entrouvrez pas la porte, des moisissures risquent d'apparaître.

La température adéquate

Downloaded from www.vandenborre.be

Il est très important de choisir la bonne température pour conserver les aliments. Elle permet en effet de ralentir, voire d'empêcher, la dégradation rapide des produits alimentaires par les micro-organismes. La température influence la vitesse de croissance des micro-organismes. Quand la température est basse, ce processus ralentit.

La température dans l'appareil augmente :

- en fonction de la fréquence et de la durée d'ouverture de la porte (plus la porte est ouverte fréquemment et longtemps, plus la température augmente) ;
- en fonction de la quantité d'aliments conservés (plus cette quantité est importante, plus la température augmente) ;
- en fonction de la température des aliments frais conservés (plus cette température est importante, plus la température dans l'appareil augmente) ;
- plus la température de l'appareil augmente.
  L'appareil est conçu pour une certaine classe climatique (température ambiante de la pièce). Veillez à ce que la température ambiante reste dans les limites ainsi définies.

. . . dans le réfrigérateur

Nous recommandons une température de **4 °C** au centre de l'appareil.

Downloaded from www.vandenborre.be

Affichage de la température

L'afficheur de température sur le panneau de commande indique toujours la température **souhaitée**.

Réglage de la température

Si vous ouvrez fréquemment la porte du réfrigérateur, si vous y conservez des quantités importantes de produits alimentaires ou si la température ambiante est particulièrement élevée, il est recommandé de sélectionner une valeur comprise entre **3 °C et 5 °C**.

Vous pouvez régler la température entre 9 C et 1 C.

- Appuyez plusieurs fois sur la touche de réglage de la température jusqu'à ce que la température souhaitée apparaisse dans l'afficheur de température.

La première fois que vous appuyez sur la touche, la dernière température réglée s'affiche et clignote.

La température affichée tourne en continu : une fois la valeur 9 °C atteinte, le réglage reprend à 1 °C.

La nouvelle température sélectionnée est enregistrée automatiquement après quelques instants.
La température s'établit ensuite lentement dans l'appareil à hauteur de la consigne donnée.

Downloaded from www.vandenborre.be

Mode de réglage

En mode réglage, activez ou désactivez le verrouillage.

Activation et désactivation du verrouillage	c

Le mode de réglage est indiqué dans l'afficheur par le symbole du menu ▸≡.

La procédure **d'activation et de désactivation du verrouillage** est expliquée ci-après.

Activation et désactivation du verrouillage

Grâce au verrouillage, vous éviterez d'éteindre l'appareil par mégarde.

– **Activation du verrouillage**

■ Appuyez environ 5 secondes sur la touche Superfroid.

Le symbole du menu ▸≡ s'allume et le symbole c clignote dans l'afficheur. Le mode de réglage est désormais activé.

■ Appuyez brièvement sur la touche Superfroid sélectionner la fonction de verrouillage.

Le symbole c apparaît dans l'afficheur.

■ Appuyez brièvement sur la touche Superfroid pour sélectionner la fonction de verrouillage.

Le symbole du verrouillage 🔒 s'allume.

Pour quitter le mode de réglage :

■ Appuyez sur la touche Marche/Arrêt.

L'afficheur indique la température.

Downloaded from www.vandenborre.be

– **Désactivation du verrouillage**

■ Appuyez environ 5 secondes sur la touche Superfroid.

Le symbole du verrouillage 🔒 et le symbole du menu ▸≡ s'allument et clignotent dans l'afficheur c.
Le mode de réglage est désormais activé.

■ Appuyez brièvement sur la touche Superfroid pour sélectionner la fonction de verrouillage.

Le symbole c0 apparaît dans l'afficheur.

■ Appuyez brièvement sur la touche Superfroid pour désactiver la fonction de verrouillage.

Le symbole du verrouillage 🔒 s'éteint.

Pour quitter le mode de réglage :

■ Appuyez sur la touche Marche/Arrêt.

L'afficheur indique la température.

Downloaded from www.vandenborre.be

Fonction Superfroid

La fonction Superfroid permet de refroidir très rapidement le réfrigérateur pour qu'il atteigne la température minimale (en fonction de la température ambiante).

Il est vivement recommandé d'activer la fonction Superfroid pour refroidir rapidement de grandes quantités d'aliments ou de boissons que vous venez de mettre au frais.

Activation de la fonction Superfroid

■ Appuyez sur la touche Superfroid.

Le symbole Superfroid ❄ s'allume. La température à l'intérieur de l'appareil diminue, car celui-ci fonctionne avec sa capacité maximale de refroidissement.

Désactivation de la fonction Superfroid

La fonction Superfroid s'arrête automatiquement après environ 12 heures. Le symbole de la fonction Superfroid ❄ s'éteint et l'appareil recommence à fonctionner normalement.

Pour économiser de l'énergie, vous pouvez désactiver manuellement la fonction Superfroid dès que les aliments ou les boissons sont suffisamment froids.

■ Appuyez sur la touche Superfroid pour que le symbole ❄ s'éteigne.

L'appareil recommence à fonctionner normalement.

DynaCool

Sans le refroidissement dynamique (DynaCool), différentes zones de température se créent dans le réfrigérateur en raison de la circulation naturelle de l'air (l'air froid, plus lourd, descend vers la zone inférieure de l'appareil). Ces zones de refroidissement doivent être prises en compte lors du rangement des aliments (voir chapitre " Conservation des aliments dans le réfrigérateur ").
Si vous souhaitez toutefois stocker une grande quantité d'aliments similaires (par exemple pour une fête), le refroidissement dynamique vous permet d'atteindre une température relativement homogène sur toutes les clayettes, si bien que les aliments conservés dans le réfrigérateur sont tous refroidis de la même façon.
Vous pouvez continuer à sélectionner la température à l'aide de la touche de réglage de la température.

Vous devez également activer le refroidissement dynamique dans les cas suivants :

– température ambiante élevée (à partir d'env. 30 ° C) et

– taux d'humidité élevé (par exemple, certains jours d'été).

Downloaded from www.vandenborre.be

Activation du refroidissement dynamique

- Appuyez brièvement sur la touche DynaCool.

  Le symbole de la fonction DynaCo - ol ⅄ s'allume.
  Le ventilateur est prêt à fonctionner : lorsque le compresseur s'enclenche, le ventilateur s'active automatiquement.

Désactivation du refroidissement dynamique

En raison de la consommation d'énergie plus élevée qu'il entraîne, il est préférable de désactiver le refroidissement dynamique dans des conditions normales de fonctionnement.

- Appuyez sur la touche DynaCool pour que le symbole DynaCool ⅄ s'éteigne.

Pour économiser de l'énergie, le ventilateur s'arrête automatiquement pendant un certain temps lorsque la porte est ouverte !

Downloaded from www.vandenborre.be

Différentes zones de réfrigération

En raison de la circulation naturelle de l'air dans le réfrigérateur, celui-ci comporte différentes zones ayant chacune une température spécifique. L'air froid est plus lourd et descend vers la zone inférieure du réfrigérateur. Utilisez les différentes zones de refroidissement pour conserver au mieux les produits alimentaires !

Cet appareil offre un refroidissement dynamique qui permet d'atteindre une température uniforme lorsque le ventilateur tourne. Les différentes zones de refroidissement sont donc moins marquées.

Zone la plus chaude

La zone la plus chaude du réfrigérateur est celle située tout en haut dans la partie avant et dans la porte de l'appareil. Vous pouvez par exemple utiliser cette zone pour conserver du beurre, afin qu'il puisse s'étaler aisément, ou du fromage, afin que celui-ci garde tout son arôme.

Zone la plus froide

La zone la plus froide du réfrigérateur est celle située juste au-dessus du bac ou du tiroir (en fonction du modèle) à fruits et légumes et celle de la paroi arrière.

Utilisez ces zones pour tous les produits sensibles et qui se dégradent rapidement, par exemple :

- les poissons, viandes et volailles ;
- la charcuterie et les plats préparés ;
- les plats ou les pâtisseries à base d'œufs ou de crème ;
- les pâtes fraîches et les pâtes à tarte, pizza ou quiche ;
- les fromages et autres produits à base de lait cru ;
- les légumes frais sous emballage cellophane et, d'une façon générale, tous les produits frais dont la date de péremption se réfère à une température de conservation d'au moins 4 °C.

Downloaded from www.vandenborre.be

Ne conservez aucune substance explosive ni aucun produit contenant des gaz propulseurs inflammables (des bombes aérosols, par exemple) dans l'appareil.
Risque d'explosion !

Veillez à toujours placer à la verticale et bien fermés les récipients contenant des liquides à haute teneur en alcool.

Si vous placez dans l'appareil (porte ou intérieur) des produits contenant des graisses ou de l'huile, veillez à ce que la graisse et/ou l'huile qui pourrait éventuellement s'échapper n'entre pas en contact avec les pièces en plastique.
Des fissures pourraient apparaître et le revêtement en plastique risquerait de se casser.

Les produits alimentaires ne doivent pas toucher la paroi du fond, sous peine de geler et de coller à la paroi.

Ne placez pas les aliments trop près les uns des autres pour garantir une bonne circulation de l'air.

Ne couvrez pas le ventilateur de la paroi arrière afin de garantir un refroidissement optimal !

Aliments non adaptés au réfrigérateur

Tous les aliments ne peuvent pas être entreposés à des températures inférieures à 5 °C, étant donné qu'ils sont sensibles au froid.
En fonction des aliments, un stockage trop froid peut modifier l'aspect, la consistance, le goût et/ou la teneur en vitamines des aliments.

Ces aliments sensibles au froid sont par exemple les suivants :

- les ananas, avocats, bananes, grenades, mangues, melons, papayes, fruits de la passion, agrumes (citron, orange, mandarine, pamplemousse par exemple) ;
- les fruits devant encore mûrir ;
- les aubergines, concombres, pommes de terre,
  poivrons, tomates, courgettes ;
- les fromages à pâte dure (parmesan, fromage de montagne).

Downloaded from www.vandenborre.be

Éléments à prendre en considération lors de l'achat d'aliments

Pour pouvoir conserver vos aliments le plus longtemps possible, il est capital que ceux-ci soient frais lorsque vous les placez au réfrigérateur. La fraîcheur de départ détermine la durée de conservation des aliments.
Respectez la date de conservation et utilisez la bonne température de stockage.
Veillez, dans la mesure du possible, à ne pas rompre la chaîne du froid. Assurez-vous par exemple que les aliments ne restent pas trop longtemps dans une voiture chauffée.
Conseil : Lors des achats, placez les produits dans un sac isotherme et rangez-les rapidement dans l'appareil.

Conservation des produits alimentaires

De manière générale, conservez les produits alimentaires **emballés ou bien recouverts**. Vous éviterez ainsi l'absorption d'odeurs, le dessèchement des produits et la contamination par d'éventuels germes présents dans le réfrigérateur. Cette précaution est particulièrement importante pour le stockage d'aliments d'origine animale.
Le bon réglage de la température et une hygiène correspondante permettent de prolonger la conservation des aliments.

Fruits et légumes

Les fruits et légumes peuvent cependant être conservés dans le bac ou le tiroir (en fonction du modèle) à fruits et légumes sans être emballés.

Aliments riches en protéines

Les aliments riches en protéines ont tendance à se dégrader plus rapidement.
Par exemple, les crustacés se détériorent plus vite que le poisson, et le poisson plus vite que la viande.

Downloaded from www.vandenborre.be

Modification de la position du balconnet/porte-bouteilles

- Faites glisser le balconnet/ /porte-bouteilles vers le haut et sortez-le en le tirant vers vous.
- Repositionnez le balconnet/ porte-bouteilles à l'endroit désiré. Veillez à ce qu'il soit correctement posé sur les élévations.

Modification de la position du cale-bouteilles

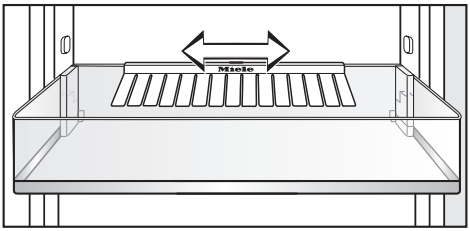

Vous pouvez déplacer le cale-bouteilles vers la gauche ou vers la droite. Un espace supplémentaire est ainsi dégagé pour les boissons en briques.

Vous pouvez retirer entièrement le cale-bouteilles (par ex. pour le nettoyer) :

- Faites glisser le balconnet/porte-bouteilles vers le haut et sortez-le en le tirant vers vous.
- Dégagez le cale-bouteilles du bord arrière du porte-bouteilles en le tirant vers le haut.

Modification de la position des clayettes

Vous pouvez déplacer les clayettes en fonction de la hauteur des aliments à réfrigérer :

- Soulevez doucement la clayette par l'avant, amenez-la légèrement vers vous, en veillant à soulever la rainure du support, et tirez-la vers le bas ou vers le haut.

La bordure de la baguette de protection montée à l'arrière de la clayette doit pointer vers le haut afin que les produits ne touchent pas la paroi (sinon, ils pourraient geler et coller).

Des arrêts empêchent le retrait accidentel des clayettes.

Downloaded from www.vandenborre.be

Bac-tiroir à fruits et légumes

(selon modèle)

Le bac-tiroir à fruits et légumes est monté sur glissières télescopiques et peut être sorti pour le remplir, le vider ou le nettoyer.

- Tirez le tiroir jusqu'à la butée et dégagez-le en le soulevant.

Remettez les glissières en place en les poussant. Ainsi, vous ne risquez pas de les endommager !

Insertion du tiroir

- Posez le tiroir sur les glissières complètement rentrées.
- Faites-le glisser dans l'appareil jusqu'à enclenchement.

Downloaded from www.vandenborre.be

La zone de réfrigération se dégivre automatiquement.

Le fonctionnement du compresseur peut entraîner la formation de gouttes d'eau et de givre sur la paroi du fond. Il n'est pas nécessaire de les enlever, car la chaleur dégagée par le compresseur suffit à les éliminer automatiquement.

L'eau de dégivrage s'écoule par une rigole et un orifice dans le système d'évaporation situé à l'arrière de l'appareil.

Veillez à ce que la rigole et l'orifice d'écoulement restent propres afin que l'eau de dégivrage puisse s'écouler sans problème.

Downloaded from www.vandenborre.be

Veillez à ce que les composants électroniques et l'éclairage n'entrent pas en contact avec l'eau.

Ne faites jamais couler l'eau de nettoyage par l'orifice d'évacuation de l'eau de dégivrage.

N'utilisez pas de système de nettoyage à la vapeur. La vapeur peut humidifier les pièces sous tension de l'appareil et provoquer un court-circuit.

Vous ne devez en aucun cas enlever la plaque signalétique de l'appareil. Vous en aurez besoin en cas de panne !

Pour éviter d'endommager les surfaces en nettoyant l'appareil, n'utilisez pas :

- de détergents à base de soude, d'ammoniac, d'acide ou de chlore ;
- de détergents détartrants ;
- de détergents abrasifs, comme la poudre ou la crème à récurer ou les pierres de nettoyage ;
- de détergents contenant des solvants ;
- les détergents pour acier inoxydable ;
- de produits de nettoyage pour lave-vaisselles ;
- de sprays nettoyants pour four ;
- de produits nettoyants pour verre ;
- d'éponges ou de brosses abrasives dures, comme les éponges à récurer pour casseroles ;
- de gommes anti-salissures ;
- de grattoirs métalliques !

Avant le nettoyage :

- Mettez l'appareil hors tension.

  L'afficheur s'éteint. L'activité frigorifique est stoppée.
  Si tel n'est pas le cas, cela signifie que le verrouillage est activé (voir chapitre "Modification des réglages - Désactivation du verrouillage").
- Débranchez la fiche d'alimentation de l'appareil ou désactivez le fusible de l'installation électrique.
- Retirez les aliments de l'appareil et entreposez-les dans un endroit frais.
- Enlevez toutes les autres pièces amovibles pour les nettoyer.

Clayette

Avant de nettoyer la clayette, retirez d'abord la baguette en inox et la baguette de protection. Pour ce faire, procédez comme suit :

- Déposez la clayette sur une surface douce (un torchon de vaisselle, par exemple) sur le plan de travail.
- Retirez la baguette en inox en commençant par un côté.
- Retirez la baguette de protection.
- Après nettoyage, remontez la baguette en inox et la baguette de protection sur la clayette.

Downloaded from www.vandenborre.be

Intérieur, accessoires

Nettoyez l'appareil régulièrement, au moins une fois par mois.

Ne laissez pas sécher les salissures, mais éliminez-les directement.

- Nettoyez l'intérieur du réfrigérateur et ses accessoires à l'eau tiède avec un peu de liquide vaisselle. Rincez les surfaces à l'eau claire, puis sé-chez-les à l'aide d'un chiffon.

Les pièces suivantes **peuvent aller au lave-vaisselle** :

- le cale-bouteilles, le casier à œufs (suivant le modèle)
- les porte-bouteilles et les balconnets situés à l'intérieur de la porte ;
- les clayettes (débarrassées des ba-guettes en inox et de protection)

La température du programme de lave-vaisselle sélectionné ne doit pas dépasser 55 °C !
Les éléments en plastique risquent de se colorer au lave-vaisselle lors d'un contact avec des colorants na-turels (carottes, tomates, ketchup, etc.).
Cette coloration n'influence pas la stabilité des pièces.

Les pièces suivantes **ne peuvent pas aller au lave-vaisselle** :

- les panneaux en inox, les baguettes de protection des clayettes
- les bacs ou
  les bacs-tiroirs à fruits et légumes (suivant le modèle)

- Lavez ces éléments / accessoires à la main.

- Nettoyez régulièrement la rigole et l'orifice d'évacuation de l'eau de dé-givrage à l'aide d'un bâtonnet ou d'un objet similaire pour permettre à l'eau de dégivrage de s'écouler sans problème.
- Laissez la porte du congélateur ou-verte un court instant.

Fentes d'aération et de ventilation

- Nettoyez les grilles d'aération et de ventilation régulièrement au moyen d'une brosse ou d'un aspirateur. Les dépôts de poussière augmentent la consommation d'énergie.

Joint de porte

Ne traitez jamais le joint de porte avec de l'huile ou de la graisse. Vous risqueriez de le rendre poreux à la longue.

- Nettoyez-le régulièrement à l'eau claire uniquement, avant de le sécher soigneusement avec un chiffon.

Downloaded from www.vandenborre.be

Après le nettoyage :

- Remettez toutes les pièces en place dans l'appareil.
- Refermez la porte de l'appareil.
- Rebranchez l'appareil, puis mettez-le en marche.
- Activez la fonction SuperFroid un certain temps, pour accélérer le refroidissement de l'appareil.
- Replacez les produits dans le réfrigérateur, puis fermez la porte.

Downloaded from www.vandenborre.be

Vous pouvez remédier vous-même à la plupart des anomalies ou dysfonctionnements qui se produisent en utilisation quotidienne. Le tableau suivant vous aidera. S'il ne vous permet pas de déterminer ou d'éliminer les causes d'une anomalie, veuillez vous adresser au service après-vente.

En attendant que le problème soit résolu, évitez autant que possible d'ouvrir la porte de l'appareil, afin de limiter au maximum la perte de froid.

Des travaux d'installation, d'entretien ou de réparation non conformes peuvent être lourds de conséquence pour les utilisateurs. Les travaux d'installation, ainsi que les interventions d'entretien et de réparation sont à confier exclusivement à des professionnels agréés par Miele.

Problème	Cause	Solution
La capacité de refroidissement du réfrigérateur est nulle, l'éclairage intérieur ne fonctionne pas et l'afficheur ne s'éclaire pas.	L'appareil n'est pas sous tension.	■ Mettez l'appareil en marche, l'afficheur doit s'éclairer.
	La fiche d'alimentation n'est pas bien branchée dans la prise.	■ Branchez la fiche d'alimentation dans la prise de courant. Quand l'appareil est éteint, l'afficheur indique le symbole de raccordement électrique ⊸.
	Le fusible de l'installation électrique a sauté. Le réfrigérateur, la tension du réseau électrique ou un autre appareil est défectueux.	■ Contactez un électricien ou le service après-vente.

Downloaded from www.vandenborre.be

Le compresseur se met en marche de plus en plus fréquemment et de plus en plus longtemps, la température baisse dans l'appareil.		
Problème	**Cause**	**Solution**
La température est trop basse dans l'appareil.	Le réglage de la température de l'appareil est trop bas.	■ Corrigez les réglages de température.
	La porte de l'appareil n'est pas bien fermée.	■ Vérifiez que la porte de l'appareil est bien fermée.
	La fonction Superfroid est encore activée. Elle est automatiquement désactivée au bout d'environ 12 heures.	Pour économiser de l'énergie, vous pouvez désactiver manuellement la fonction Superfroid : ■ Appuyez sur la touche Superfroid.
Le compresseur fonctionne en continu.	Pour économiser de l'énergie, le compresseur tourne au ralenti lorsque les besoins sont moindres. Cela accroît la durée de fonctionnement du compresseur.	Il n'y a pas de solution !

Downloaded from www.vandenborre.be

Problème	Cause	Solution
Le compresseur se met en marche de plus en plus fréquemment et de plus en plus longtemps.	Les sections d'aération de l'armoire encastrée sont fermées ou obstruées par la poussière.	■ Veillez à ne pas obstruer les sections d'aération. ■ Dépoussiérez régulièrement les sections d'aération.
	Vous avez ouvert fréquemment la porte de l'appareil, ou vous avez stocké et/ou congelé de grandes quantités d'aliments frais.	■ N'ouvrez la porte que quand cela est nécessaire et le moins longtemps possible. L'appareil atteint à nouveau automatiquement la température de consigne au bout d'un certain temps.
	La température ambiante est trop élevée. Plus elle est élevée, plus le compresseur fonctionne longtemps.	■ Veuillez respecter les consignes figurant au chapitre "Instructions de montage- Lieu d'installation".
	L'appareil n'est pas correctement encastré dans la niche.	■ Veuillez respecter les consignes figurant au chapitre "Instructions de montage- Encastrement de l'appareil".

Downloaded from www.vandenborre.be

Le compresseur se met en marche de moins en moins fréquemment et de plus en plus brièvement, la température augmente dans l'appareil.		
Problème	**Cause**	**Solution**
La température est trop élevée dans l'appareil.	Ce n'est pas une anomalie !	■ Corrigez les réglages de température. ■ Contrôlez de nouveau la température dans 24 heures.
Indications de l'afficheur		
Problème	**Cause**	**Solution**
L'afficheur indique " F0 à F9 ".	L'appareil est en panne.	■ Contactez le service après-vente.

Downloaded from www.vandenborre.be

Éclairage intérieur		
Problème	**Cause**	**Solution**
L'éclairage intérieur ne fonctionne pas.	L'appareil n'est pas sous tension.	■ Appuyez sur la touche Marche/Arrêt.
	L'éclairage intérieur s'éteint automatiquement au bout d'environ 15 minutes d'ouverture de porte en raison d'un réchauffement excessif. Si tel n'est pas le cas, l'éclairage est défectueux.	■ Contactez le service après-vente. L'éclairage par diodes électroluminescentes doit être exclusivement réparé et remplacé par le service après-vente. Sous le cache protégeant l'éclairage se trouvent des pièces sous tension et vous risquez de vous blesser ou d'endommager l'appareil ! Ne retirez pas le cache de l'ampoule. Il y a danger si le cache est endommagé ou retiré à la suite d'un dommage causé à l'appareil - **Attention !** Ne contemplez pas l'éclairage (rayonnement laser de classe 1M) à l'aide d'instruments optiques (loupe, etc.) !

Downloaded from www.vandenborre.be

Autres anomalies		
Problème	**Cause**	**Solution**
Il est impossible d'arrêter l'appareil.	Le verrouillage est activé. Le symbole 🔒 s'affiche.	■ Désactivez le verrouillage (voir chapitre " Modification des réglages - Désactivation du verrouillage ").
Les parois extérieures de l'appareil sont chaudes.	Ce n'est pas une anomalie ! La chaleur générée par la production de froid est utilisée pour éviter la condensation.	Il n'y a pas de solution !
La paroi inférieure du réfrigérateur est humide.	L'orifice d'évacuation de l'eau de dégivrage est bouché.	■ Nettoyez la rigole et l'orifice d'évacuation de l'eau de dégivrage.

Downloaded from www.vandenborre.be

Bruits tout à fait normaux	Quelle est leur origine ?
Brrrrr ...	Le ronflement provient du moteur (compresseur). Le bruit peut s'intensifier brièvement lorsque le moteur se met en marche.
Blubb, blubb ...	Le gargouillement ou le ronronnement provient du réfrigérant qui circule dans les conduits.
Clic ...	Le cliquetis est audible chaque fois que le thermostat met en marche ou arrête le moteur.
Sssrrrrr ...	Si l'appareil est équipé de plusieurs zones ou qu'il est doté du système NoFrost, il est possible que vous entendiez un léger bruissement dû à l'écoulement de l'air à l'intérieur de l'appareil.
Crac ...	Le claquement est audible lorsque des expansions de matériaux se produisent à l'intérieur de l'appareil.
Gardez à l'esprit que les bruits de moteur et les bruits d'écoulement dans le circuit de refroidissement ne peuvent pas être évités !	

Bruits auxquels on peut remédier facilement	Cause	Solution
Entrechoquements, vibrations, cliquetis	L'appareil n'est pas installé sur une surface plane.	Équilibrez l'appareil à l'aide d'un niveau à bulle. Pour ce faire, utilisez les pieds à visser situés sur la face inférieure de l'appareil ou déposez quelque chose en dessous de l'appareil.
	L'appareil touche d'autres meubles ou appareils.	Éloignez l'appareil des autres meubles ou appareils.
	Des tiroirs, paniers ou clayettes bougent ou sont coincés.	Vérifiez les pièces démontables, retirez-les puis remettez-les en place.
	Des bouteilles ou des récipients s'entrechoquent.	Éloignez légèrement les bouteilles ou les récipients.
	Le support du câble pour le transport est encore accroché à la face arrière de l'appareil.	Retirez le support du câble.

Service après-vente/garantie

Downloaded from www.vandenborre.be

Au cas où vous ne pourriez pas remédier à une défectuosité éventuelle, adressez-vous :

– votre revendeur Miele

ou

– le service après-vente Miele.

Les numéros de téléphone du service après-vente figurent au verso du présent mode d'emploi.

Lorsque vous faites appel à notre service après-vente, veuillez mentionner le type ainsi que le numéro de fabrication de votre appareil. Ces deux informations figurent sur la plaque signalétique située à l'intérieur de l'appareil.

Conditions et durée de la garantie

La durée de garantie est de deux ans.

Pour plus d'informations sur les conditions de la garantie, interrogez Miele au numéro de téléphone suivant :
Service d'information sur les produits.

Les numéros de téléphone d'information sur le produit figurent au verso du présent mode d'emploi.

Downloaded from www.vandenborre.be

Les essais doivent être effectués dans le respect des **normes et des directives** applicables.

De plus, il convient lors de la préparation et de l'exécution des tests, de tenir compte des consignes du fabricant :

- **Plans de chargement**,
- Voir les instructions figurant dans le **mode d'emploi et la notice de montage**.

Branchement électrique

Downloaded from www.vandenborre.be

L'appareil est prêt à être branché sur du courant alternatif 220–240 V, 50 Hz.

Le fusible doit être d'au moins 10 A.

Branchez exclusivement l'appareil sur une prise de courant règlementaire reliée à la terre. L'installation électrique doit être conforme à la norme VDE 0100.

Pour pouvoir débrancher l'appareil rapidement en cas d'urgence, il est impératif de placer la prise hors de la zone arrière de l'appareil, afin qu'elle soit facilement accessible.

Si la prise de courant n'est plus accessible suite à l'installation de l'appareil, il est impératif de prévoir un dispositif de coupure pour chaque pôle. Sont autorisés à cet égard les sectionneurs présentant un intervalle de coupure d'au moins 3 mm, comme des interrupteurs à ouverture automatique, des coupe-circuits ou des contacteurs-disjoncteurs (EN 60335).

La prise et le câble de l'appareil ne doivent pas toucher l'arrière de l'appareil car ils pourraient être endommagés par les vibrations provoquées par l'appareil. Cette situation peut aussi provoquer un court-circuit.

Aucun autre appareil ne doit être raccordé sur les prises situées dans la zone arrière de l'appareil.

Le branchement sur des rallonges n'est pas autorisé car celles-ci ne garantissent pas la sécurité requise (risque de surchauffe par exemple).

L'appareil ne doit pas être branché à des onduleurs îlots utilisés avec des systèmes d'alimentation électrique autonomes, par exemple des **systèmes d'alimentation à énergie solaire**.
Le dispositif de coupure de sécurité risquerait de s'enclencher lors de la mise sous tension de l'appareil en raison de crêtes de tension. Vous risquez alors d'endommager le système électronique !
De même, ne branchez pas l'appareil à des **" prises à économie d'énergie "**.
En effet, l'appareil risquerait dans ce cas de trop chauffer en raison d'une alimentation électrique réduite.

Tout remplacement du cordon d'alimentation électrique doit être effectué par un électricien agréé.

Downloaded from www.vandenborre.be

Un appareil non encastré peut basculer !

Installation à côté d'un autre appareil

Les réfrigérateurs KS 35222 iD, KS 37222 iD bénéficient cependant d'un système à doubles parois chauffantes sous mousse isolante et peuvent donc être installés avec d'autres appareils, les uns à côté des autres, dans des armoires encastrées distinctes.

Renseignez-vous auprès de votre revendeur sur les combinaisons possibles avec votre appareil.

Lieu d'installation

Évitez d'installer l'appareil dans le voisinage immédiat d'un feu ouvert, d'une source de chauffage ou d'une fenêtre (pour éviter dans ce dernier cas d'exposer directement l'appareil aux rayons du soleil). Plus la température ambiante est élevée, plus le compresseur frigorifique doit fonctionner longtemps et plus l'appareil consomme d'électricité.
L'idéal est d'installer l'appareil dans une pièce sèche et bien aérée.

Lors de l'encastrement de l'appareil, veillez à respecter les consignes suivantes :

- La prise doit être située hors de la zone arrière de l'appareil et doit rester facilement accessible en cas d'incident.
- La fiche pas plus que le cordon d'alimentation ne doit contacter l'arrière de l'appareil, car tous deux risquent d'être endommagés par les vibrations de l'appareil.
- Il est également recommandé de ne pas raccorder d'autres installations à des prises qui seraient placées derrière cet appareil.

Important ! En cas de forte humidité dans l'air, de la condensation peut se former sur les surfaces extérieures de l'appareil. Cette eau de condensation peut provoquer des dommages par corrosion au niveau des parois extérieures de l'appareil. Par mesure de précaution, il est recommandé d'installer l'appareil dans un local sec et/ou climatisé et suffisamment ventilé.
Une fois l'appareil encastré, pensez à vérifier que la porte ferme correctement, que les sections d'aération ne sont pas obstruées et que l'appareil a été monté conformément aux instructions.

Classe climatique

Cet appareil est conçu pour une certaine classe climatique (température ambiante de la pièce). Veillez à ce que la température ambiante reste dans les limites ainsi définies. La classe climatique est indiquée sur la plaque signalétique située à l'intérieur de l'appareil.

Classe climatique	Température ambiante
SN	de +10 °C à +32 °C
N	de +16 °C à +32 °C
ST	de +16 °C à +38 °C
T	de +16 °C à +43 °C

Si la température ambiante est plus basse, le compresseur tarde à se mettre en marche, Cela peut faire monter la température à l'intérieur de l'appareil et avoir des conséquences dommageables.

Downloaded from www.vanenborre.be

Aération et ventilation

Les sections d'aération prescrites doivent être impérativement respectées. Sinon, le compresseur se met en marche plus souvent et fonctionne pendant une période prolongée. Ceci entraîne une augmentation de la consommation d'électricité et une hausse de la température de service du compresseur susceptible d'en altérer le fonctionnement.

L'air situé derrière l'appareil chauffe au fil du temps. C'est pourquoi l'armoire doit être configurée de manière à garantir une aération suffisante de l'appareil (voir le chapitre "Dimensions d'encastrement") :

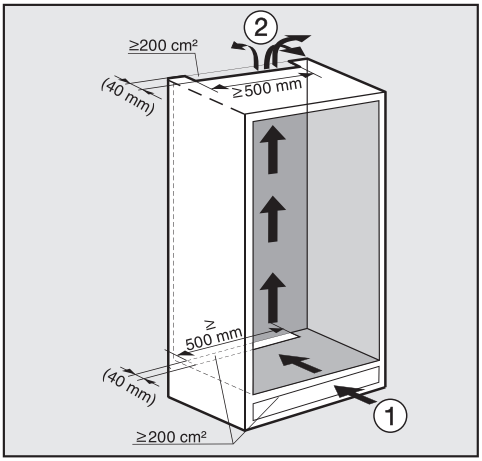

– L'entrée d'air ① s'effectue via la prise et l'évacuation de l'air ② s'effectue par le haut, à l'arrière du meuble encastré.

– Pour assurer une bonne ventilation de l'appareil, il convient de prévoir un dégagement d'une profondeur d'au moins 40 mm à l'arrière de celui-ci.

– Les sections d'aération dans la prise du meuble, dans l'armoire encastrée et sous le plafond doivent être d'au moins 200 cm^2, pour que l'air chaud puisse s'évacuer librement.

– Important ! Plus les sections d'aération sont larges, moins l'appareil consomme d'énergie.

Les fentes de ventilation et d'aération ne doivent jamais être couvertes ni bouchées.
En outre, il convient de les nettoyer régulièrement pour éviter qu'elles ne soient obstruées par de la poussière.

Section d'aération supérieure

La section d'aération supérieure peut être conçue diversement :

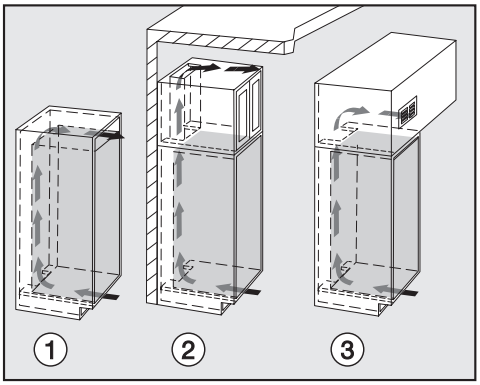

① directement au-dessus de l'appareil, avec une grille d'aération (dégagement d'au moins 200 cm^2)

② entre le meuble encastré et le plafond

③ dans un faux plafond

Downloaded from www.vandenborre.be

Avant l'encastrement de l'appareil

- Avant l'encastrement, retirez de l'appareil le sachet contenant les éléments de montage et autres pièces accessoires et dégagez le bourrelet de la porte extérieure de l'appareil.
- **Ne démontez en aucun cas** de la face arrière de l'appareil :

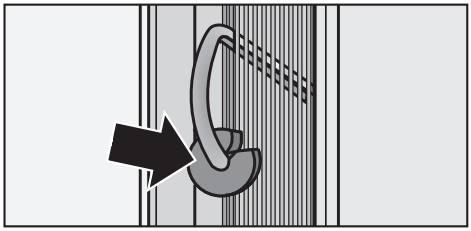

– Les cales d'espacement (suivant le modèle).
  Celles-ci garantissent que l'espace libre entre l'arrière de l'appareil et le mur est suffisant.

– les sachets se trouvant dans la grille métallique (échangeur thermique) (suivant le modèle)
  Ils sont indispensables au bon fonctionnement de l'appareil! Leur contenu est ni toxique ni dangereux.

- Enlevez le support du câble situé sur la face arrière de l'appareil.
- Ensuite, vérifiez que toutes les pièces situées sur la face arrière de l'appareil peuvent osciller librement. Le cas échéant, courbez avec précaution les pièces avoisinantes.

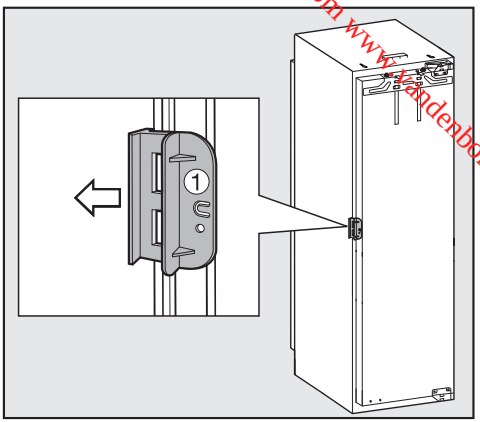

- Ouvrez la porte de l'appareil et retirez la protection de transport rouge ① (selon le modèle).

Downloaded from www.vandenborre.be

Votre ancien appareil était-il doté d'un autre type de charnières ?

Si votre ancien appareil était doté d'un autre type de charnières, vous pouvez quand même utiliser la porte de l'armoire. Dans ce cas, démontez les anciennes garnitures. Elles ne seront plus nécessaires, puisque la porte de l'armoire sera désormais montée sur la porte de l'appareil. Toutes les pièces requises sont fournies. Si vous n'en disposez pas, contactez le service après-vente Miele.

Façade inox

(selon modèle)

Si l'ancien appareil présentait un autre type de charnières et si vous ne pouvez/souhaitez plus utiliser l'ancienne porte ou si la porte de l'armoire n'est plus utilisable pour une raison quelconque, vous pouvez la remplacer par une façade inox.

Renseignez-vous auprès du service après-vente pour obtenir une façade en inox identique.

Downloaded from www.vandenborre.be

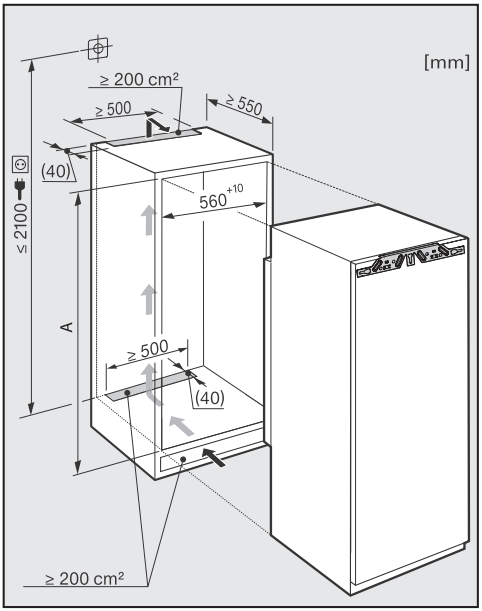

Vérifiez avant montage que l'armoire encastrée présente exactement les dimensions d'encastrement énoncées. Il est impératif de respecter scrupuleusement les sections d'aération pour garantir le bon fonctionnement de l'appareil.

	Hauteur de niche [mm] **A**
K(S) 35222 iD	1397 – 1413
K(S) 37222 iD	1772 – 1788

Réglage des charnières de la porte

Downloaded from www.vandenborre.be

Les charnières sont placées de telle manière que la porte peut s'ouvrir en grand.

Si toutefois vous souhaitez, pour une raison quelconque, limiter son angle d'ouverture, il suffit de régler la charnière à cet effet.

– Si en ouvrant la porte de l'appareil vous risquez par exemple de la heurter contre une paroi avoisinante, limitez son angle d'ouverture à 90° :

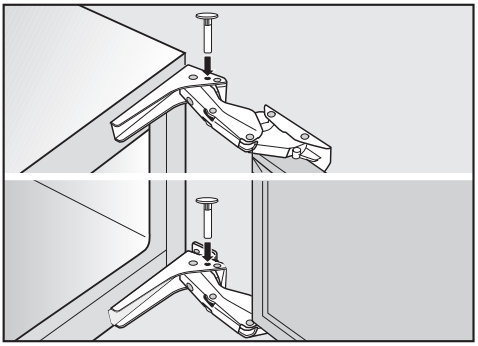

■ Placez une goupille dans la charnière, en procédant par au-dessus.

L'angle d'ouverture de la porte de l'appareil est à présent limité à 90 °.

Downloaded from www.vandenborre.be

Pour changer la butée de côté, l'intervention de deux personnes est impérative.

L'appareil est livré avec les charnières à droite. Si la butée doit se trouver du côté gauche, il faut la changer de côté.

Pour changer la butée de porte, vous avez besoin des outils suivants :

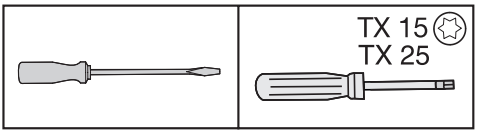

- Ouvrez la porte de l'appareil.
- Retirez les balconnets / le porte-bouteilles de la porte du réfrigérateur.

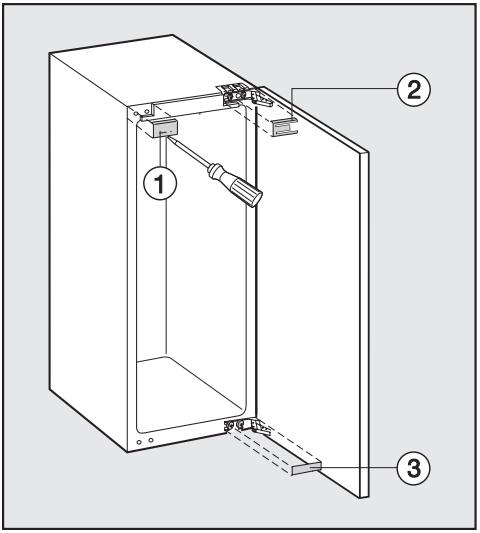

- Retirez les caches ①, ② et ③.

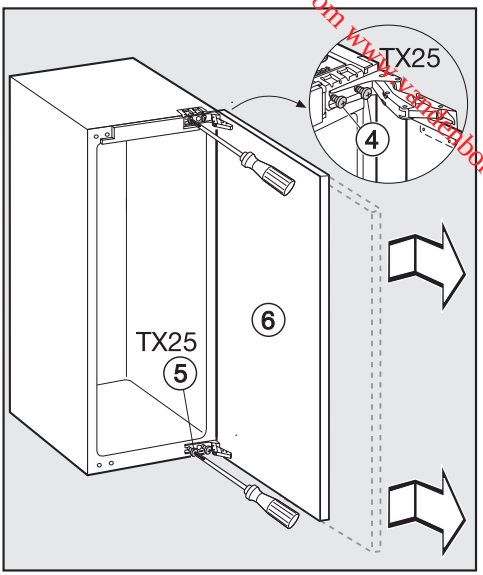

- Desserrez légèrement les vis ④ et ⑤ au niveau des charnières.
- Poussez les portes de l'appareil ⑥ vers l'extérieur et décrochez-les.

Changement de la butée de porte

Downloaded from www.vandenborre.be

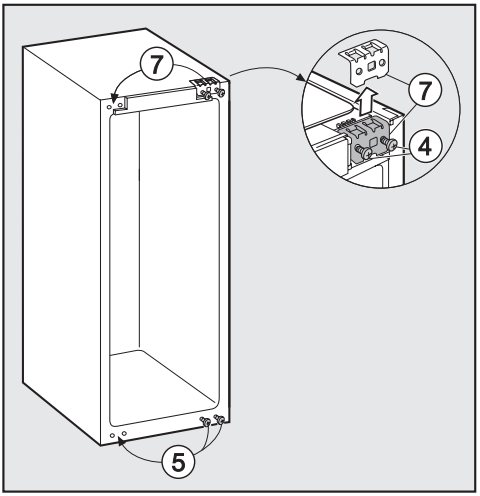

- Dévissez à fond ④ et ôtez les vis.
- Disposez l'élément de fixation ⑦ sur le côté opposé et revissez ④ sans serrer.
- Dévissez à fond, ⑤ ôtez les vis et revissez-les du côté opposé sans serrer.

Si, pour limiter l'angle d'ouverture de la porte, vous avez placé des goupilles dans les charnières :

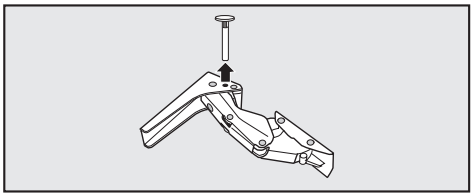

- Tirez les goupilles vers le haut pour les retirer des charnières.

- Posez la porte de l'appareil démontée sur une surface stable, la face extérieure tournée vers le haut.

Ne repliez **pas** les charnières. Le risque de blessure est bien réel !

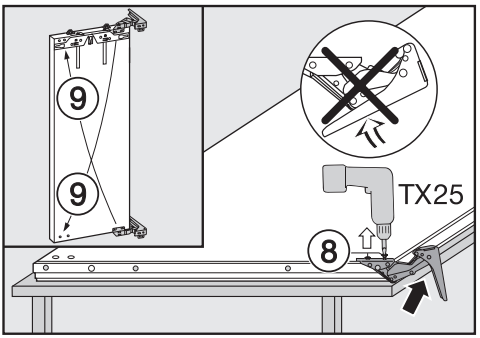

- Ôtez les vis ⑧.
- Placez les charnières en diagonale ⑨.

Downloaded from www.vandenborre.be

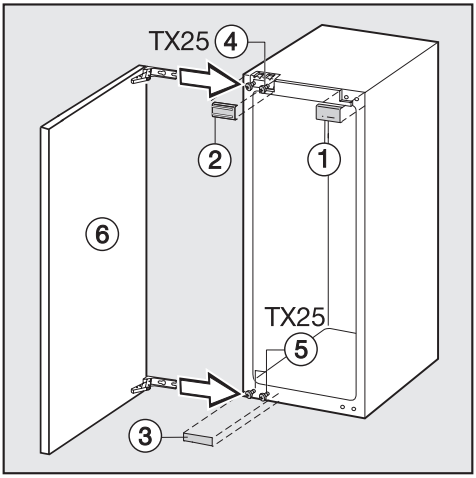

- Faites glisser la porte ⑥ sur les vis prémontées ④ et ⑤, et serrez les vis ④ et ⑤.
- Placez les caches ①, ② et ③.

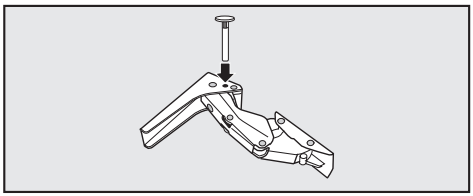

- Placez la goupille servant à limiter l'angle d'ouverture de la porte dans la charnière, en procédant par le haut.

Encastrement de l'appareil

Downloaded from www.vandenborre.be

L'intervention d'une seconde personne est nécessaire pour installer l'appareil.

- N'encastrez votre appareil que dans un ensemble de cuisine parfaitement stable, monté sur un sol uniformément plat.
- Assurez-vous que l'armoire encastrée ne peut pas basculer vers l'avant.

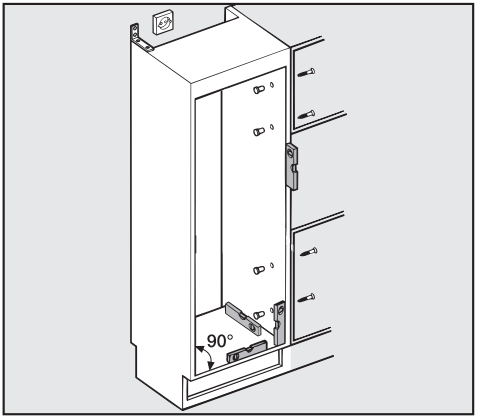

- Vérifiez l'horizontale de l'appareil à l'aide d'un niveau à bulle.
  Les côtés de la niche doivent former un angle de 90 °, sans quoi la porte ne couvrira pas ses quatre coins correctement.
- Il est impératif de respecter scrupuleusement les sections d'aération (voir chapitre "Instructions de montage - Aération" ; "Dimensions d'encastrement").

Vous avez besoin des outils suivants pour installer l'appareil :

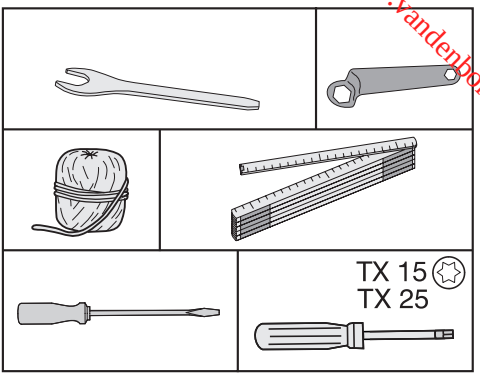

Downloaded from www.vandenborre.be

Vous avez besoin des éléments de montage suivants :

Chaque élément de montage est repérable par un chiffre. Vous retrouverez les mêmes chiffres permettant d'identifier les éléments de montage à chaque étape du montage.

– **pour l'encastrement de l'appareil dans la niche :**

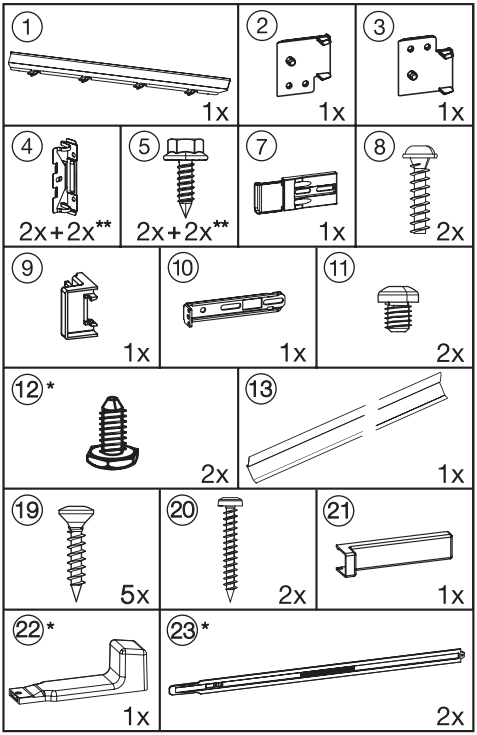

* Seules sont fournies les pièces pour des appareils destinés à loger dans une niche à partir de 140 cm de hauteur.

** en fonction de la hauteur de niche

– **pour le montage de la porte de l'appareil :**

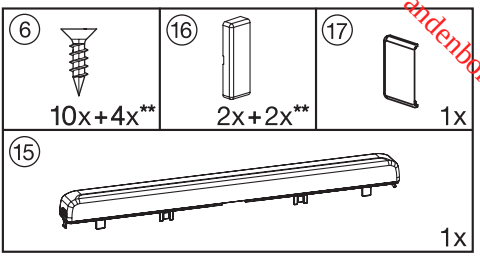

Toutes les étapes du montage sont illustrées sur un appareil pourvu d'une **butée à droite**. Si vous avez changé la butée de côté, tenez compte de cette modification en suivant les indications de montage.

Préparation de l'appareil

■ Placez l'appareil directement devant la niche du meuble de cuisine.

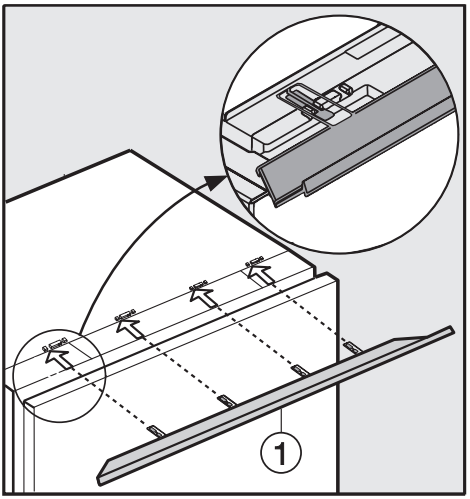

■ Introduisez le panneau d'équilibrage ① dans son support.

Downloaded from www.vandenborre.be

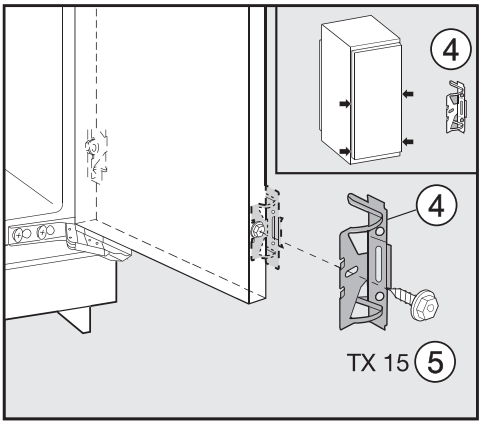

- Placez l'équerre de fixation④ à l'aide de la vis à tête hexagonale ⑤ sur les trous préforés de la porte de l'appareil.
  Vissez un deuxième jeu d'équerres de fixation④ dans la zone de la poignée de la porte. Utilisez les trous préforés dans la porte de l'appareil.

- Introduisez la machine jusqu'aux deux-tiers dans la niche d'encastrement.
  Veillez à ne pas écraser le câble d'alimentation électrique lorsque vous poussez l'appareil dans la niche d'encastrement !

Conseil pour faciliter le câblage :
Attachez un bout de ficelle à la fiche et "prolongez" ainsi le câble d'alimentation électrique.
Tirez ensuite le câble d'alimentation électrique à l'autre extrémité de la ficelle à travers le meuble de cuisine : vous pourrez ultérieurement raccorder sans peine l'appareil une fois l'encastrement terminé.

Uniquement pour les parois d'armoires d'une épaisseur de 16mm :

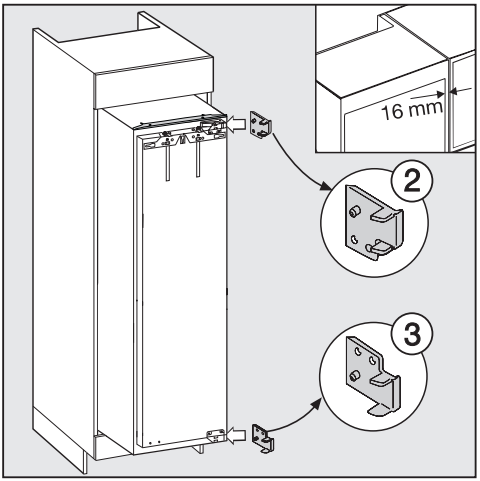

- Fixez les écarteurs ② et ③ à droite sur les charnières.
- Ouvrez la porte de l'appareil.

Downloaded from www.vandenborre.be

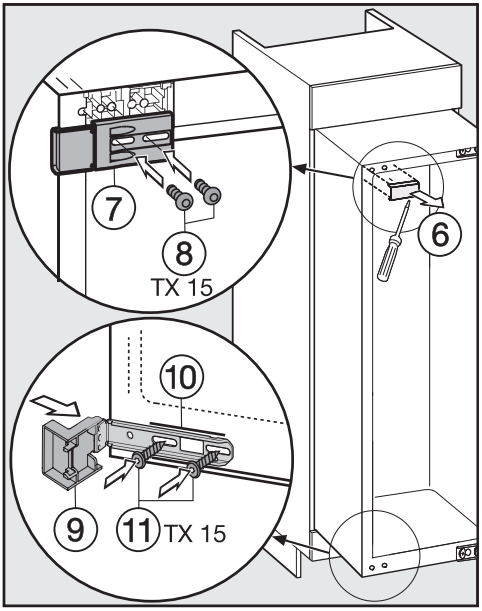

- Enlevez le cache ⑥.
- Vissez sans la serrer la fixation ⑦ à l'aide des vis ⑧ en haut à gauche de l'appareil. Ne serrez pas les vis de façon à ce que la pièce soit encore mobile.
- Placez la butée ⑨ sur l'équerre de fixation ⑩.
- Vissez sans la serrer l'équerre defixation ⑩ à l'aide des vis⑪ en bas de l'appareil. Ne serrez pas les vis de façon à ce que la pièce soit encore mobile.

Uniquement pour un appareil avec une hauteur de niche à partir de 140 cm

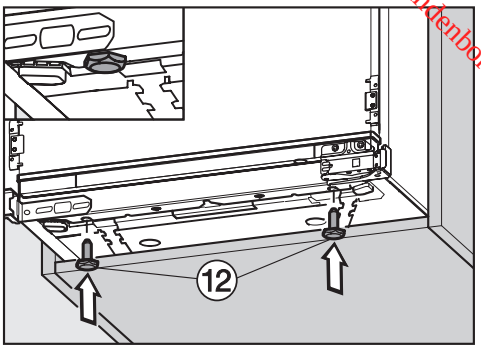

- Vissez à fond les pieds réglables⑫ fournis.

Downloaded from www.vandenborre.be

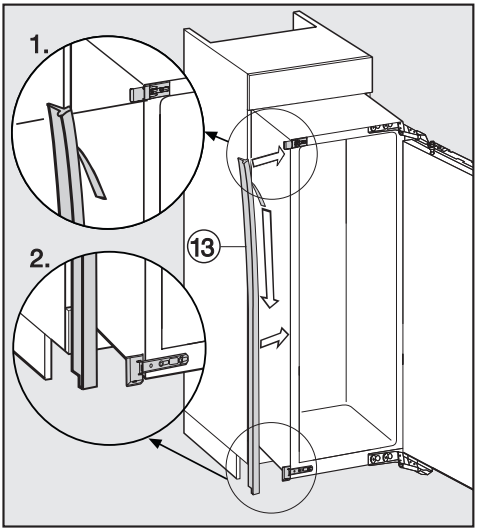

- Retirez le film de protection du bourrelet ⑬.
- Collez le bourrelet ⑬ du côté où la porte s'ouvre de façon à ce qu'il affleure sur le devant de l'appareil.
  1. Disposez le bourrelet au niveau du bas de la fixation supérieure.
  2. Collez-le sur la longueur.

Encastrement de l'appareil

- Poussez l'appareil dans la niche d'encastrement jusqu'à ce que les équerres de fixation aux quatre coins butent contre le bord avant de la paroi latérale de l'armoire.

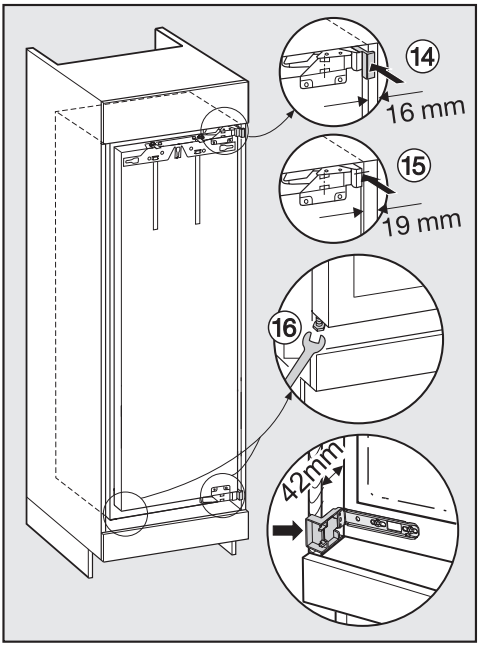

– ⑭ **Pour les parois d'armoire d'une épaisseur de 16 mm :**
Les écarteurs du haut et du bas touchent le bord avant de la paroi latérale de l'armoire.

– ⑮ **Pour les parois d'armoire d'une épaisseur de 19 mm :**
Les bords avant des charnières affleurent avec le bord avant de la paroi latérale de l'armoire, aussi bien en haut qu'en bas.

Downloaded from www.vandenborre.be

- Vérifiez à nouveau que les équerres de fixation du haut et du bas touchent le bord avant de la paroi latérale de l'armoire.

Cela vous permet de conserver une distance de **42 mm** par rapport aux faces avant des parois latérales de l'armoire.

Pour les meubles avec des pièces pour charnières (cames, joints d'étanchéité, etc.), il faut tenir compte des dimensions de montage de ces parties, de sorte à respecter ici aussi une distance de **42 mm.**

- Tirez l'appareil vers l'avant pour le déplacer d'une distance égale à la mesure de montage correspondante.

Les charnières et les caches ressortent désormais d'une distance égale à cette mesure.

Conseil :enlevez les pièces pour charnières ! Cette mesure permet de garantir l'alignement par rapport aux portes des armoires avoisinantes.

Uniquement pour un appareil avec une hauteur de niche à partir de 140 cm

- ⑯ Ajustez les pieds réglables de l'appareil des deux côtés, à l'aide de la clé plate à fourche fournie, de manière à ce que l'appareil soit parfaitement horizontal.

Si la distance de 42 mm (entre le corps de l'appareil et la face avant des parois latérales de l'armoire) n'est pas respectée, la porte de l'appareil risque de ne pas bien se fermer.
Cela risque de provoquer des phénomènes de givrage, de condensation et autres anomalies, susceptibles d'entraîner une augmentation de la consommation d'électricité !

Fixation de l'appareil à la niche

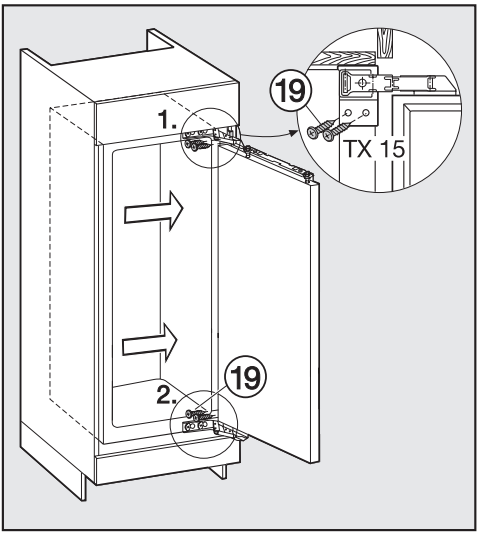

- Poussez l'appareil contre la paroi du côté des charnières.
- Pour fixer l'appareil à la niche, vissez les vis panneaux de particules ⑲ en haut et en bas à travers les charnières.

Downloaded from www.vandenborre.be

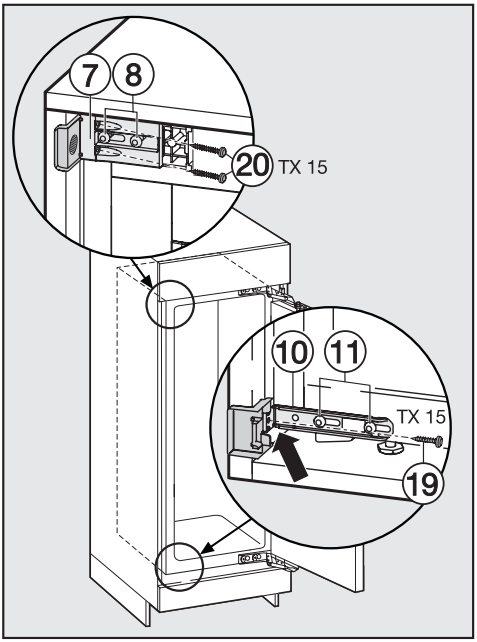

- Poussez les équerres de fixation desserrées tout contre la paroi de l'armoire.
- Fixez les équerres ⑩ sur la paroi de l'armoire ⑲ à l'aide des vis. Le cas échéant, préforez le trou dans la paroi de l'armoire.
- Fixez les équerres ⑦ sur la paroi de l'armoire à l'aide des vis ⑳. Le cas échéant, préforez des trous dans la paroi de l'armoire.
  Attention ! Maintenez avec le pouce le raccord d'angle saillant appliqué contre la paroi de l'armoire pendant que vous serrez les vis à fond. L'appareil ne doit pas tirer vers l'arrière.
- Resserrez à présent les vis ⑧ et ⑪ à fond.

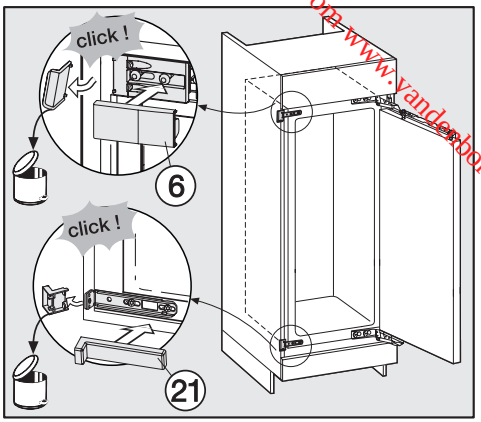

- Détachez les extrémités angulaires saillantes des équerres de fixation. Vous n'en aurez plus besoin et pouvez les mettre au rebut.
- Disposez les caches respectifs ⑥ et ㉑ sur les équerres de fixation.

Downloaded from www.vandenborre.be

Uniquement pour un appareil avec une hauteur de niche à partir de 140 cm

Pour stabiliser encore davantage l'appareil dans l'armoire encastrée, glissez sous l'appareil, entre celui-ci et le fond de l'armoire, les baguettes fournies :

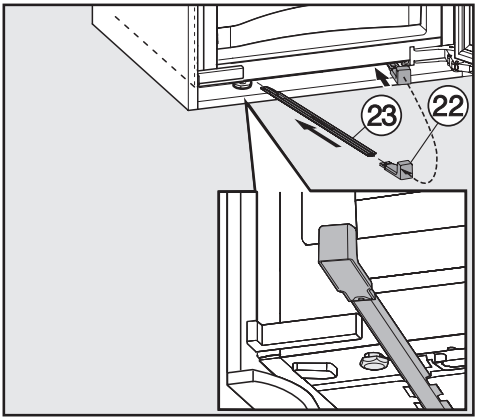

- Fixez d'abord l'embout ㉒ sur l'une des tiges ㉓.
- Guidez celle-ci dans le canal de guidage, jusqu'à buter.
  Enlevez ensuite l'embout et fixez-le sur l'autre baguette fournie, puis introduisez celle-ci comme précédemment.

  Important ! Détachez l'embout, au cas où vous souhaiteriez encastrer de nouveau l'appareil ultérieurement.
- Refermez la porte de l'appareil.

Downloaded from www.vandenborre.be

Montage de la porte de l'appareil

La porte de l'appareil doit présenter une épaisseur minimum de 16 mm et maximum de 19 mm.

Veillez à respecter les écartements suivants :

- L'écartement entre la porte du meuble et la porte de l'appareil qui y est suspendue doit être au minimum 3 mm.
- L'écartement vertical entre les portes de meuble doit être généralement de 3 mm. La valeur exacte dépend du rayon de l'arête de la porte.

Le bord supérieur de la porte du meuble doit être à même hauteur que les portes de meuble des armoires attenantes, dans le cas d'une cuisine aménagée.

La porte doit être montée de façon à être bien plane et sans tensions.

Le montage de portes dont le poids dépasse la limite admissible risque d'endommager les charnières et de nuire au bon fonctionnement de la porte !

Vérifiez préalablement au montage que le poids de la porte ne dépasse pas la limite admissible :

Appareil	Poids maximal de la porte en kg
K(S) 35222 iD	21
K(S) 37222 iD	26

Vous pourrez obtenir pour le montage de portes volumineuses ou à plusieurs volets un kit de montage ou un jeu d'équerres de fixation supplémentaire auprès du service après-vente de Miele ou d'un spécialiste quelconque.

Downloaded from www.vandenborre.be

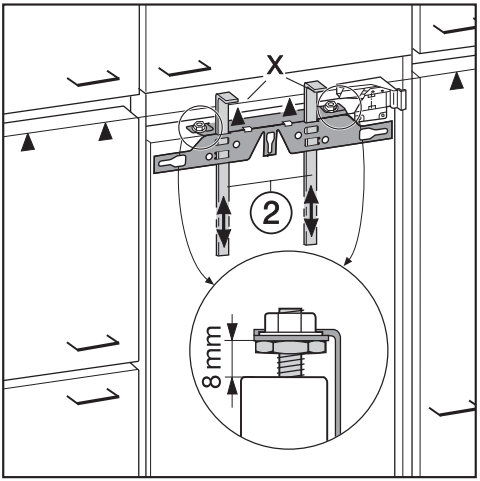

- Les normes d'usine prévoient un écartement de 8 mm entre la porte de l'appareil et la traverse de fixation. Vérifiez l'écartement, et corrigez si nécessaire.
- Glissez les supports de montage ② à la hauteur de la porte de l'appareil : le bord inférieur X des supports de montage doit se situer à la même hauteur que le bord supérieur de la porte de meuble à monter, symbole ▲.

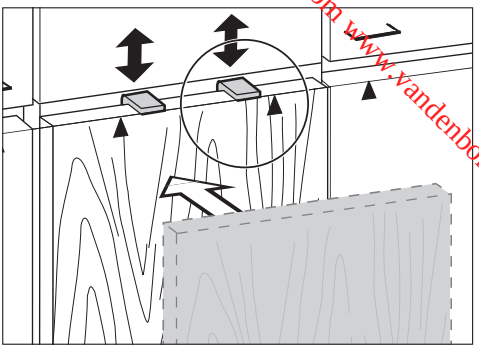

Conseil : Poussez sur l'avant du meuble les supports de montage ② à hauteur des portes d'armoires attenantes.

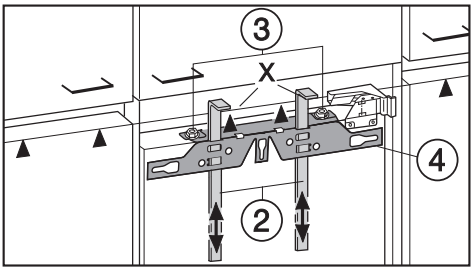

- Dévissez les écrous ③ et enlevez la traverse de fixation ④ ainsi que les supports de montage ②.

Downloaded from www.vandenborre.be

- Posez la porte du meuble sur une surface stable, la face extérieure tournée vers le bas.

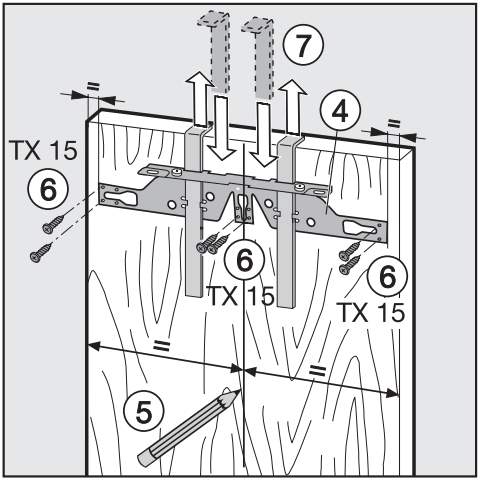

- Au crayon, tracez une fine ligne médiane sur la face intérieure de la porte du meuble ⑤.
- Disposez la traverse de fixation ① avec les supports de montage sur la **face intérieure** de la porte du meuble. Centrez la traverse de fixation.
- Fixez la traverse à l'aide d'au moins 6 vis panneaux de particules courtes ⑥. (N'utilisez que quatre vis sur les bords pour les portes à panneaux.) Le cas échéant, préforez des trous dans la porte du meuble.
- Retirez les supports de montage par le haut ⑦.
  Tournez les supports de montage, puis introduisez-les complètement dans la fente du milieu de la traverse de fixation (afin de les conserver).

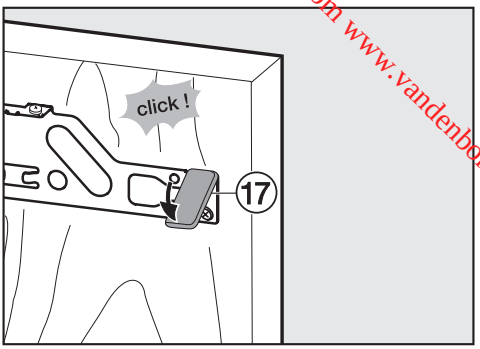

- Poussez le cache latéral ⑰ sur la traverse de fixation par rapport au côté de la charnière.
- Rabattez la porte du meuble et fixez la poignée (si nécessaire).

Downloaded from www.vandenborre.be

■ Ouvrez la porte de l'appareil.

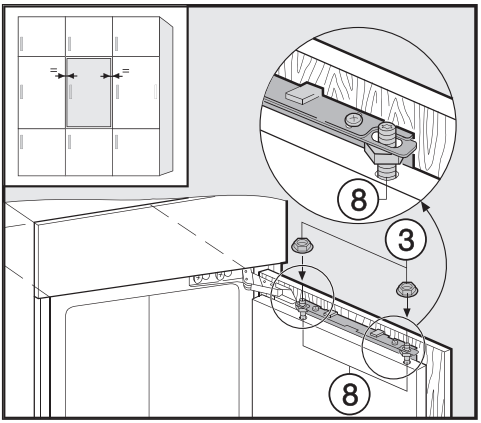

■ Suspendez la porte du meuble sur les boulons d'ajustement ⑧.

■ Vissez légèrement les écrous ③ sur les boulons d'ajustement.

■ Fermez la porte et vérifiez la distance entre celle-ci et les portes des armoires avoisinantes. L'écartement doit être identique.

Ajustement de la position de la porte

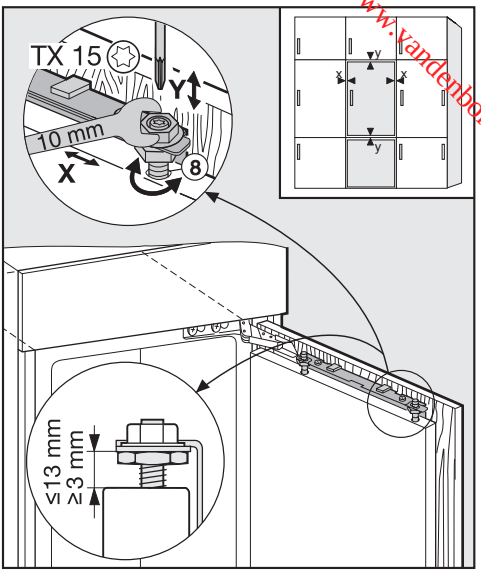

– **Ajustement par rapport aux côtés (X)**

■ Poussez la porte du meuble.

– **Réglage de la hauteur (Y)**

■ Tournez les boulons d'ajustement ⑧ à l'aide d'un tournevis.

L'écartement entre la porte de l'appareil et la traverse de fixation est fixé à 8 mm. Ne modifiez cet écartement que dans les limites de la plage autorisée.

Downloaded from www.vandenborre.be

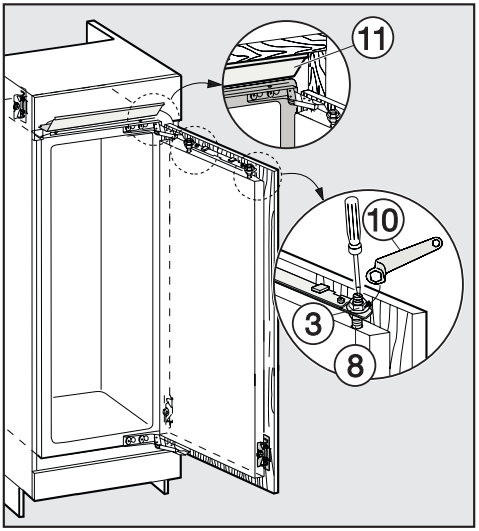

- Serrez les écrous ③ sur les portes de l'appareil à fond avec la clé ⑩, tout en bloquant les boulons d'ajustement ⑧ avec un tournevis.
- Le panneau d'équilibrage ⑪ ne doit pas ressortir, il doit se fondre complètement dans la niche.

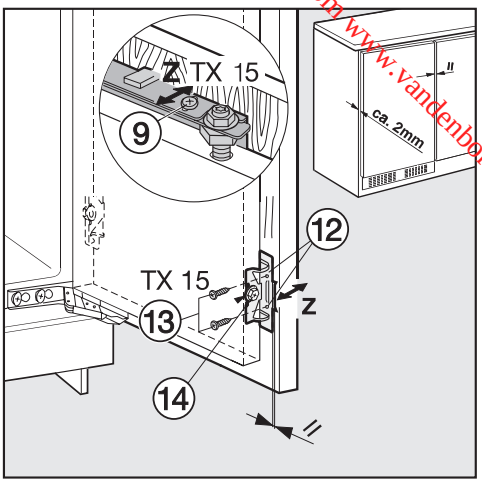

- Préforez les trous de fixation ⑫ dans la porte du meuble et serrez les vis ⑬.
  Vérifiez que les deux bords métalliques se correspondent (symbole *II*).
- Fermez les deux portes.

Ajustement de la position de la porte

– Réglage de la profondeur (Z)

- Desserrez les vis ⑨ situées en haut de la porte de l'appareil et la vis ⑭ située en bas, sur l'équerre de fixation. Déplacez la porte du meuble afin de créer un espace de 2 mm entre la porte du meuble et le corps de l'appareil.

Downloaded from www.vandenborre.be

■ Serrez à nouveau fermement toutes les vis.

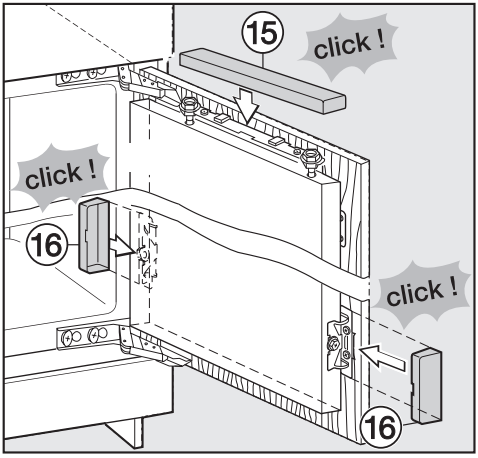

■ Replacez le cache de la partie supérieure ⑮ et réemboîtez-le.

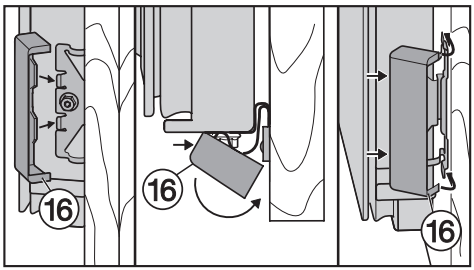

■ Replacez les caches latéraux ⑯ et réemboîtez-les.

Assurez-vous que l'appareil est correctement encastré en procédant aux vérifications suivantes :

– Les portes doivent fermer correctement.

– Les portes ne doivent pas toucher l'armoire.

– Du côté de la poignée, le joint du coin supérieur ne doit pas laisser passer la lumière.

■ En guise de contrôle, placez une lampe de poche allumée dans l'appareil et fermez les portes.
Éteignez l'éclairage de la pièce et vérifiez si de la lumière s'échappe de l'appareil. Sinon, passez de nouveau en revue les différentes étapes de montage.

Downloaded from www.vandenborre.be

S.A. Miele Belgique
Z.5 Mollem 480
Hof te Bollebeeklaan 9 – 1730 Mollem

Réparations à domicile

En cas de panne, plusieurs techniciens spécialisés Miele sont à votre disposition dans votre proche voisinage. Choisissez donc le numéro de téléphone de votre région.

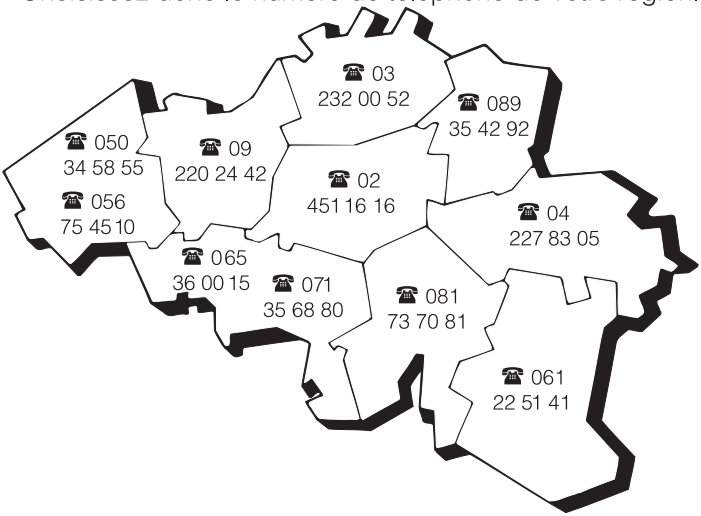

Service "Pièces détachées et accessoires": (02) 451.16.00
Pour tout autre renseignement, Service "Intérêts Consommateurs": (02) 451.16.80
Télécopieur: (02) 451.14.14
Internet: http://www.miele.be

Miele Luxembourg S. à R.L.
Z.I. Luxembourg-Gasperich, 20, rue Christophe Plantin
Boîte postale 1011 – 1010 Luxembourg
Réparations: 49711-20, -22
Pièces de rechange: 49711-36
Informations générales: 49711-28, -29

Allemagne - Miele & Cie. KG, Carl-Miele-Straße 29, 33332 Gütersloh

---

Sous réserve de modifications / 0813

M.-Nr. 09 521 480 / 00

K(S) 35222 iD, K(S) 37222 iD

CE